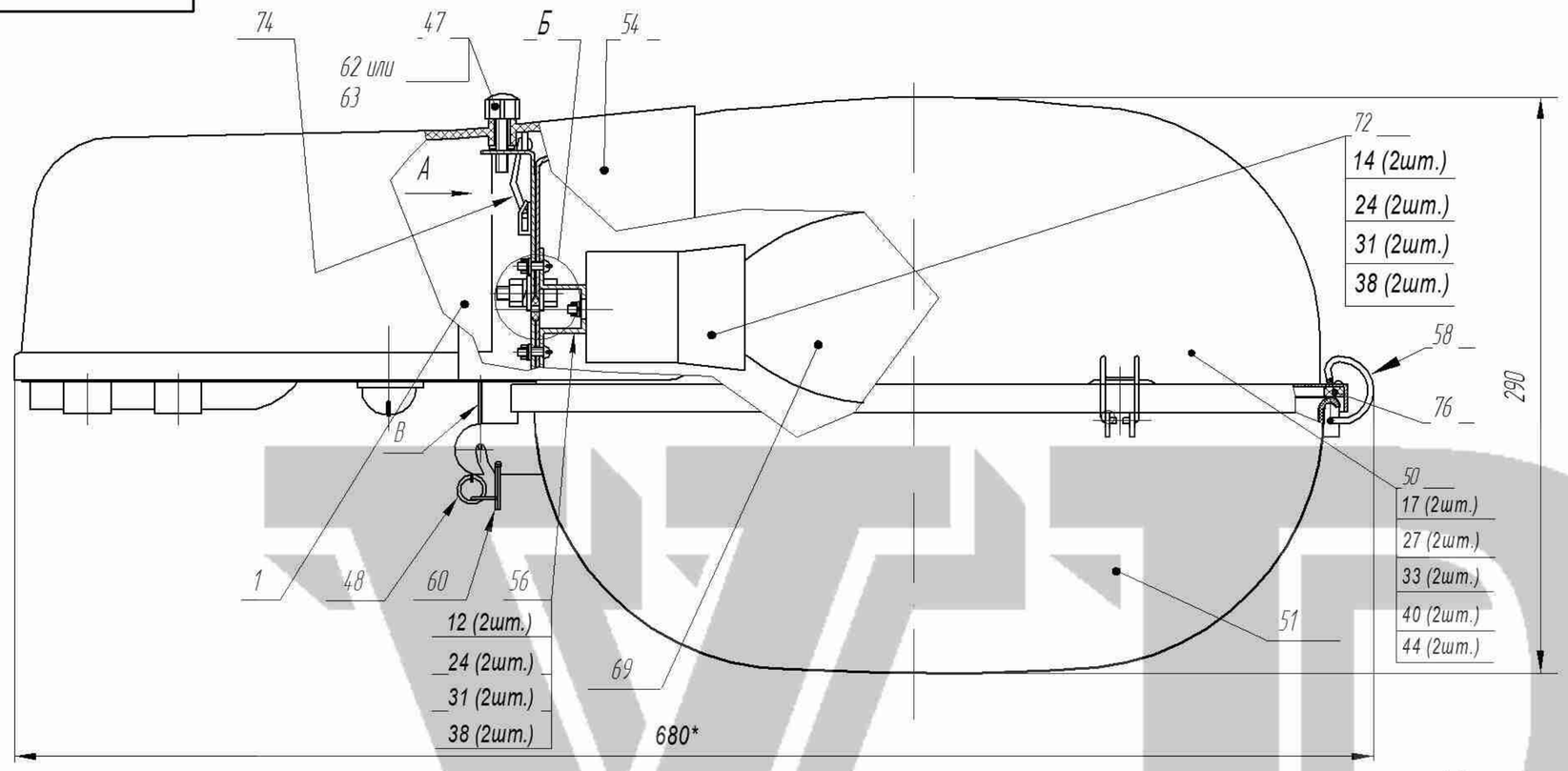


Деталь поз. 54 не показана

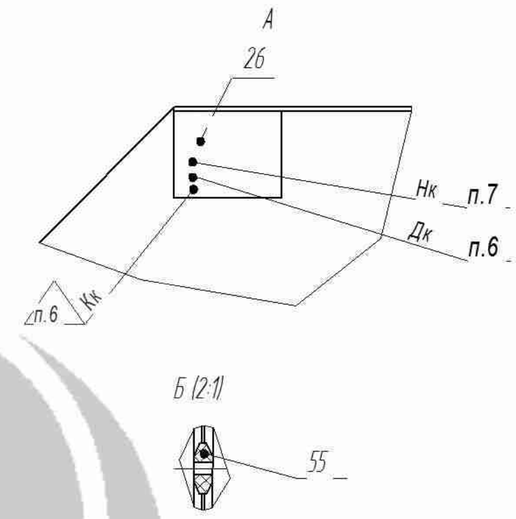


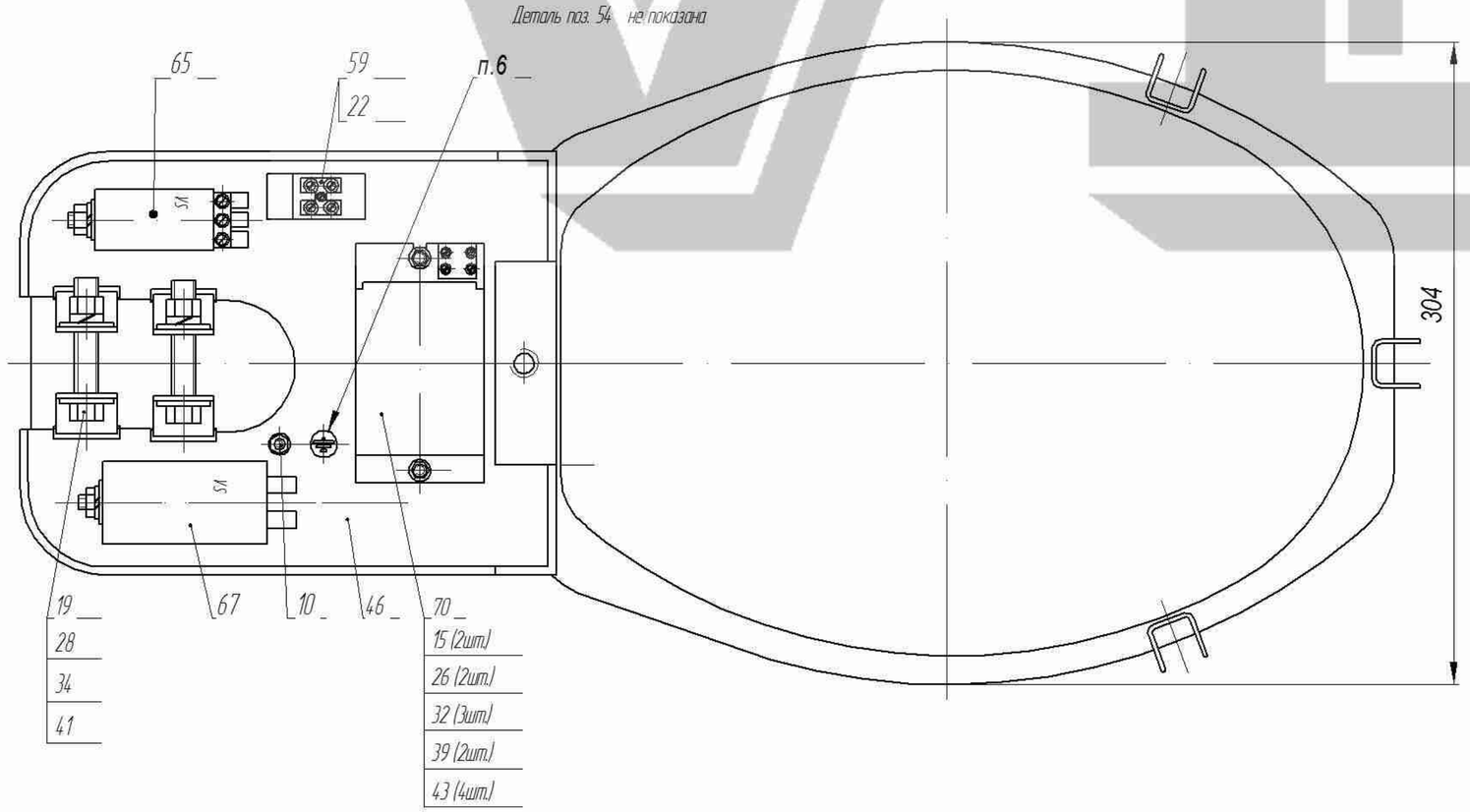


1. Размеры для справок.
2. Монтаж производить по МЭ в соответствии с ЭЗ.
3. На ярлыке поз. 3 под товарным знаком при наличии сертификации устанавливать этикетку поз. 1.
4. Перед закреплением с этикетки поз. 1 и с ярлыка поз. 3 снять пленку.
5. Леску поз. 74 одним концом продеть через отв. в крышке поз. 54, а другой конец обжать уголком корпуса поз. 46. С обеих концов леску завязать двойным узлом.
6. Клеймить и маркировать краской МКЭ черной по ОСТ 92-1586-89. Шрифт 5 - Пр.3 ГОСТ26.020-80. S =0,00024 м$^2$.
7. Маркировку производить машинным способом.
8. Допускается дату маркировать ручкой.
9. Изделие должно соответствовать утвержденному образцу.
10. Перед закреплением рассеивателя на корпусе необходимо отогнуть скобу В на 90° до вертикального положения, завести крючок рассеивателя поз. 51 в скобу В и закрепить цепочку поз. 48 на кольце поз. 60 и скобе В.
11. Место стыка корпуса поз. 46 с отражателем поз. 50 уплотнить герметиком силиконовым KODISIL N ф. KOMMERLING. Площадь покрытия 0,01 м$^2$.
12. Остальные ТТ по ОСТ4 ГО.070.015.

| Изм. | Лист | N докум. | Подп. | Дата | | | | |
|---|---|---|---|---|---|---|---|---|
| Разраб. | | | | | Светильник ЖКУ 40 | Лит. | Масса | Масштаб |
| Пров. | | | | | | | 10,0 | 1:2 |
| Т.контр. | | | | | Сборочный чертеж | Лист | Листов 1 | |
| Н.контр. | | | | | | | | |
| Утв. | | | | | | | | |

Перв. примен. | Справ. N | Подп. и дата | Инв. N дубл. | Взам. инв. N | Подп. и дата | Инв. N подл.

2301-22-5 | Копировал: | Формат А2