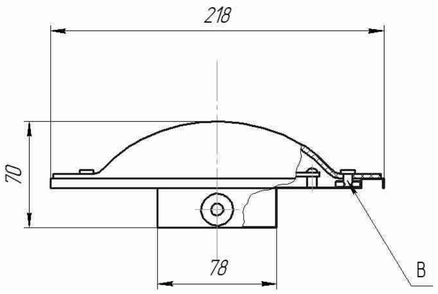

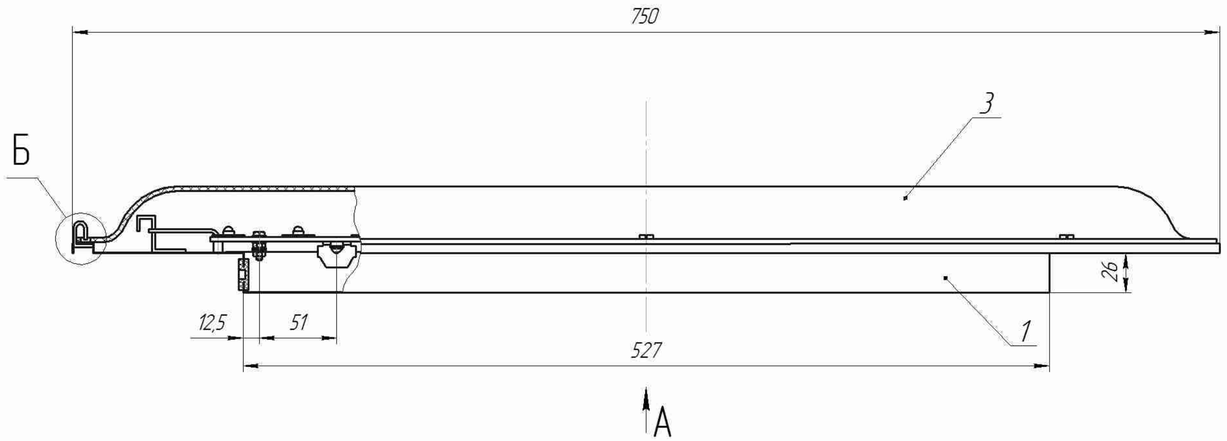

Б (4:1)

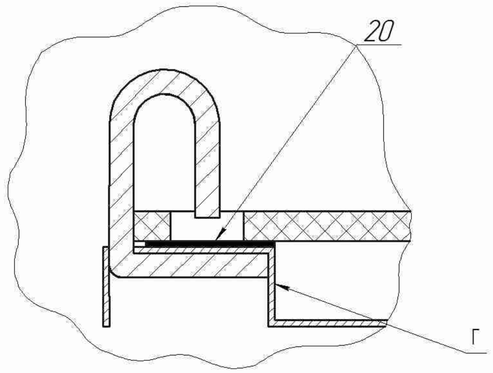

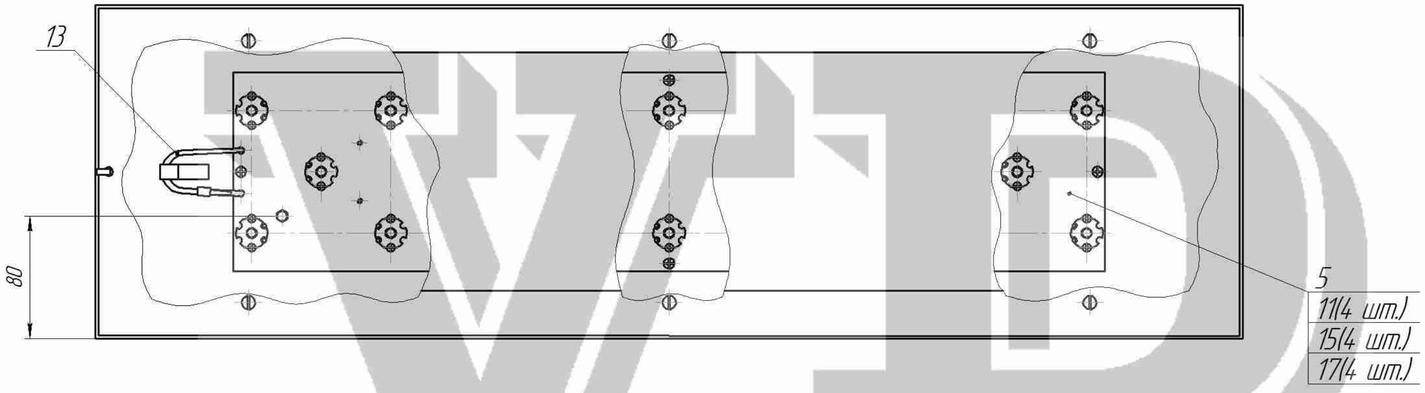

А

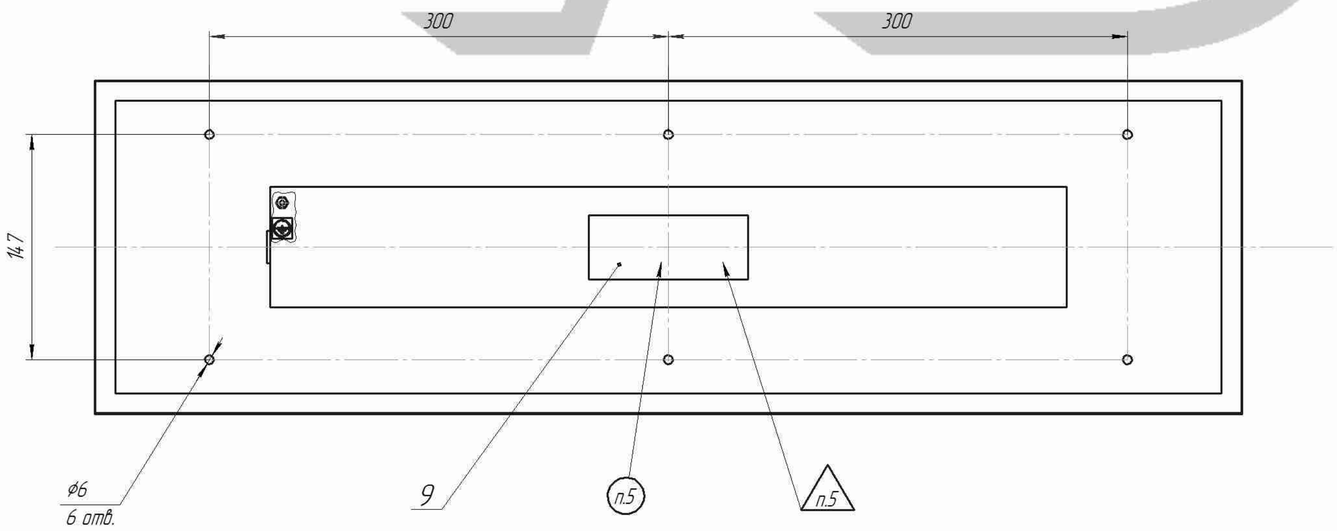

1. Размер для справок.
2. Фиксаторы В рассеивателя поз. 3 вставить в пазы основания поз.1 и повернуть на 90 градусов.
3. Уплотнение поз. 20 крепить к основанию поз. 1 по контуру клеем 88Н по ОСТ 92-0949-74 на уровне плоскости Г. Торцы уплотнения клеить между собой клеем 88Н по ОСТ 92-0949-74.
4. Этикетку поз. 9 клеить симметрично сторонам основания.
5. Маркировать дату изготовления, заводской № и клеймить краской штемпельной любого цвета ТУ 6-15-459-80. Шрифт 2-Пр.3 ГОСТ 26.020-80. Допускается маркировка ручкой.
6. Остальные ТТ по ОСТ4 ГО.070.015.

Изм.	Лист	№ докум.	Подп.	Дата	Светильник ДВВ-40	Лит.	Масса	Масштаб
Разраб.					Сборочный чертеж		2,5	1:2
Пров.						Лист	Листов 1	
Т.контр.								
Н.контр.								
Утв.								

Копировал

Формат А1

Перв. примен. | Справ. № | Подп. и дата | Инв. № дубл. | Взам. инв. № | Подп. и дата | Инв. № подл.